10. PROFILI, GUIDE E LISTELLI

PROFILI E GUIDE LONGITUDINALI

PROFILI LONGITUDINALI

SEZIONE	SIGLA		MISURE (MM)		DIAMETRO MINIMO (MM)	
	PVC	PU	Base	Altezza	Longitudinale	Sezione
KL	KL 6	KL 6 U	6	3	30	X
	KL 8	KL 8 U	8	5	60	Y
	KL 10	KL 10 U	10	6	80	Z
	KL 13	KL 13 U	13	8	100	A
	KL 17	KL 17 U	17	11	140	B
	KL 22		22	14	180	C
KD	KD 8	KD 8 U	8	5	40	Y DENT
	KD 10	KD 10 U	10	6	60	Z DENT
	KD 13	KD 13 U	13	8	80	A DENT
	KD 17		17	11	120	B DENT
S	S 8	S 8 U	8	8	100	\\
	S 10	S 10 U	10	10	140	\\
	S 12		12	12	160	\\
	S 15		20	15	200	\\
	S 20		16	20	300	\\

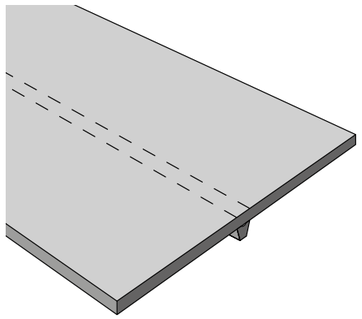

Guida centrale interna per centratura tappeto

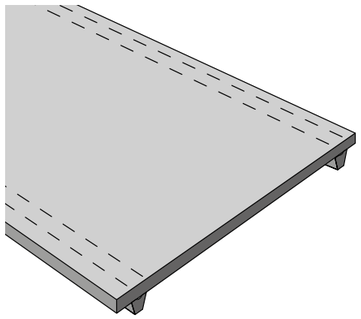

Doppia guida interna lato scorrimento

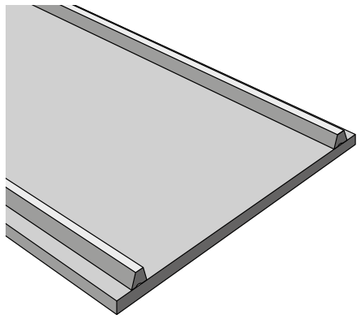

Doppia guida interna lato scorrimento

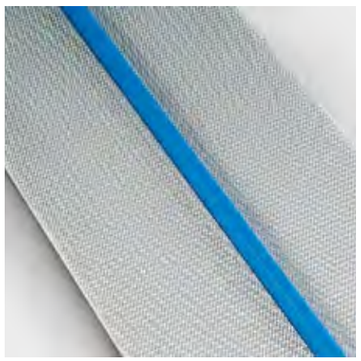

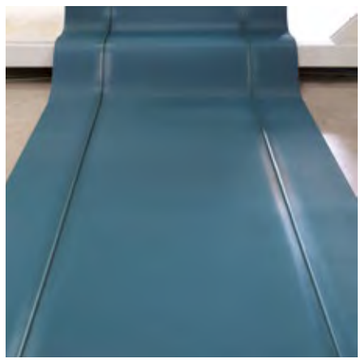

PROFILI E GUIDE TRASVERSALI

PROFILI TRASVERSALI

SEZIONE	SIGLA		MISURE (MM)		DIAMETRO MINIMO (MM)	
	PVC	PU	Base	Altezza	Trasversale	Sezione
S	S 8	S 8 U	8	8	50	\\
	S 10	S 10 U	10	10	60	\\
	S 12		12	12	70	\\
	S 15		20	15	140	\\
	S 20		16	20	120	\\
T	T 20		22	20	80	\\
	T 30		22	30	80	\\
	T 40		22	40	80	\\
	T 50		22	50	80	\\
	T 60		22	60	80	\\
	T 80		22	80	80	\\
L	L 20		22	20	80	\\
	L 30		22	30	80	\\
	L 40		22	40	80	\\
	L 50		22	50	80	\\
	L 60		22	60	80	\\
	L 80		22	80	80	\\
TP		TP 10	12	10	40	\\
		TP 20	12	20	40	\\
		TP 30	12	30	40	\\
		TP 40	12	40	40	\\
		TP 50	12	50	40	\\
		TP 60	12	60	40	\\

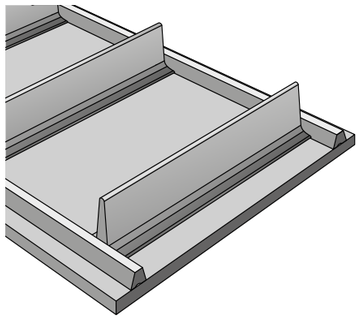

Bordi lato trasporto per variazione di pendenza più listello centrale

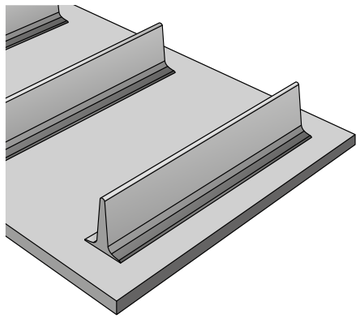

Listello trasversale con bordi liberi

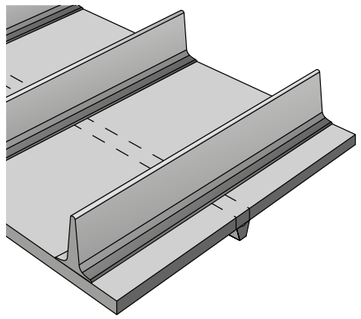
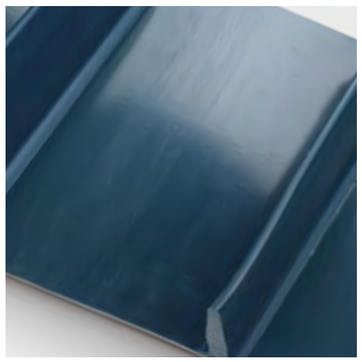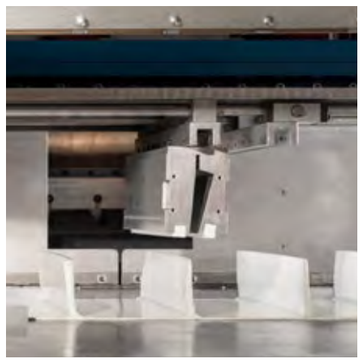
Listello trasversale con guida interna centrale